二部（１３）優勝　伊藤　河村ペア

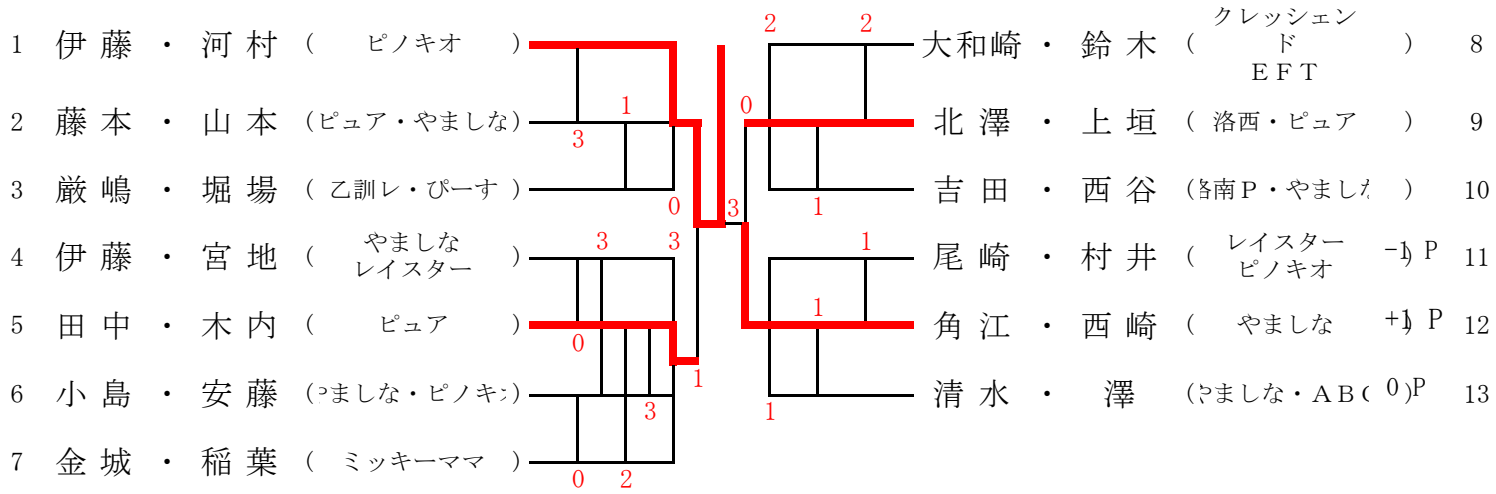

＊組み合わせは抽選による

＊リーグ２位トーナメント

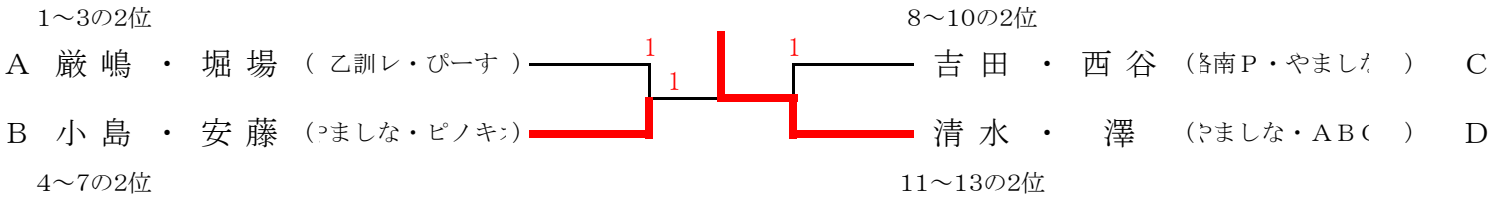
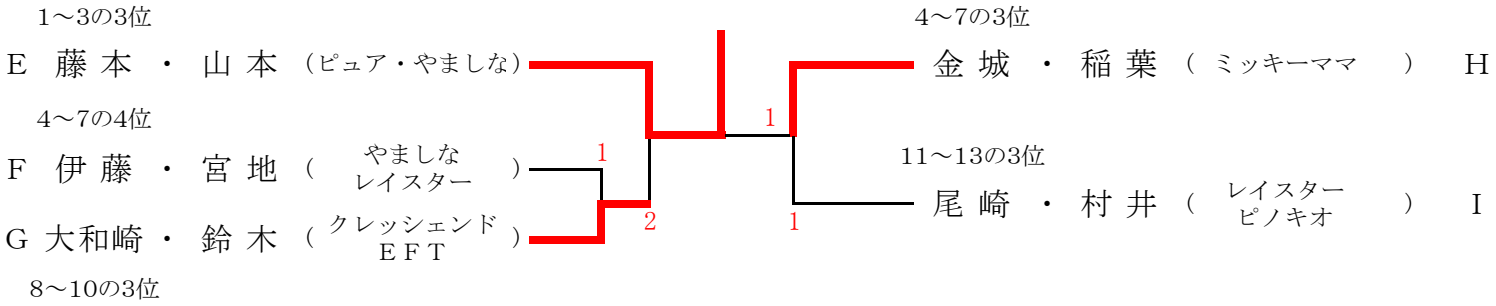
＊リーグ３・４位トーナメント