2014 クラブ対抗戦組合せ表 （B級 17）

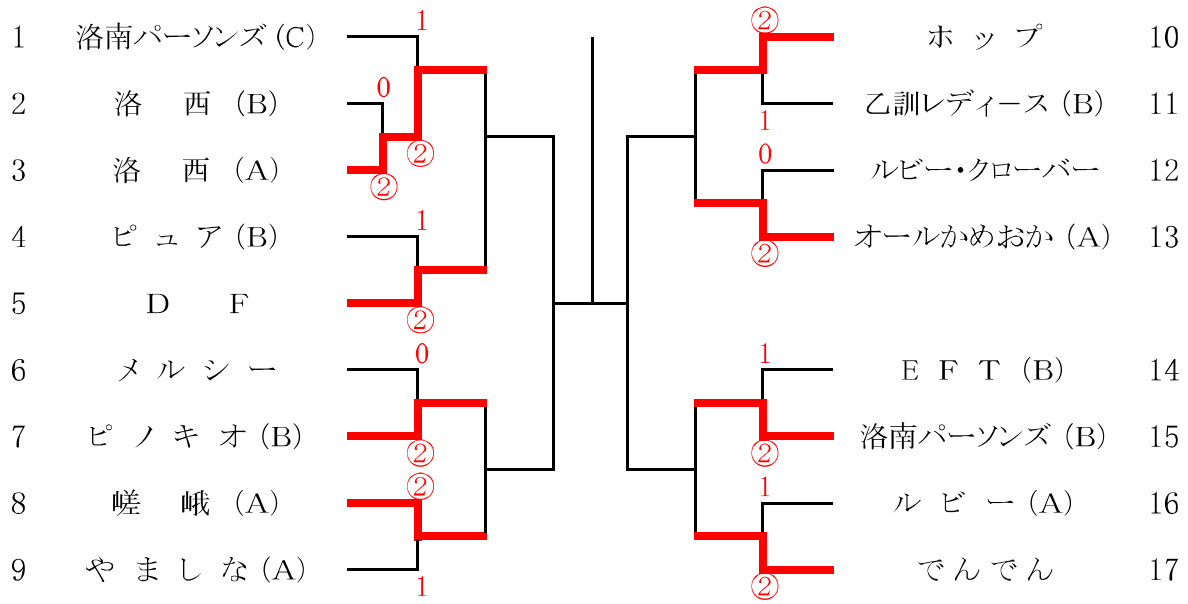

（リーグ戦 2位チームによる組み合わせ）

2014 クラブ対抗戦組合せ表 （C級 17）

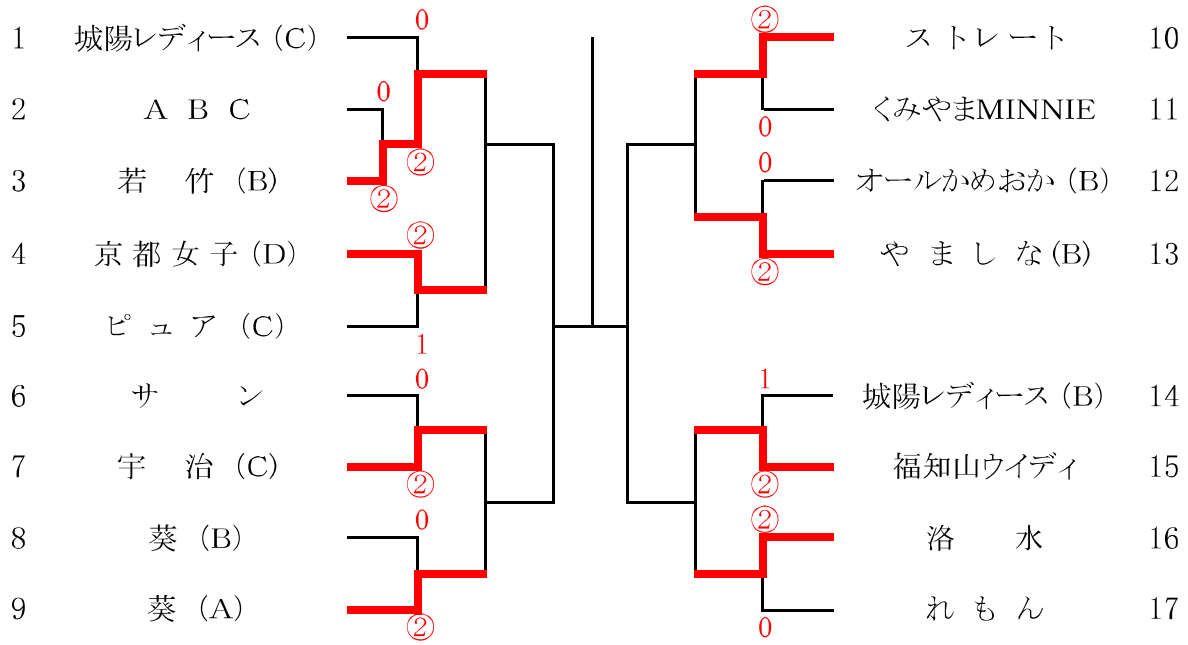

（リーグ戦 3位チームによる組み合わせ）